COMPAC

CODICE ARTICOLO **B200TA**

SERIE

DESCRIZIONE **BOBINA FILM TRASPARENTE SALDANTE SU CONTENITORI PP ED ALbn**

SCHEDA TECNICA ARTICOLO

02.23.06

SISTEMA COMPAC **ALTRO** DATA **24/03/23**

Materiale	**POLIETILENTEREFTALATO (PET) ACCOPPIATO POLIPROPILENE (PP)**
Spessore	**54** micron
Peso Bobina	**2.470** g
Lunghezza Bobina	**200** mt
Mandrino Personalizzato	**in cartone**
Composizione	**52% Polietilentereftalato (PET)**
	44% Polipropilene (PP)
	4% Adesivo
Peso Film	**61,93** g / m^2
Tipo unità	**SCATOLA**
Quantità x unità	**2** pz
Peso lordo unità	**5,200** kg
Dimensioni unità	**310** x **160** x **220** mm
Volume unità	**0,011** m^3
Unità x pallet	**68**
Disposizione pallet	**4** strati da **17** unità
Dimensioni pallet	**800** x **1.200** x **1.030** mm
Pallet	**EPAL**
Identificazione	**2 etichette per scatola**

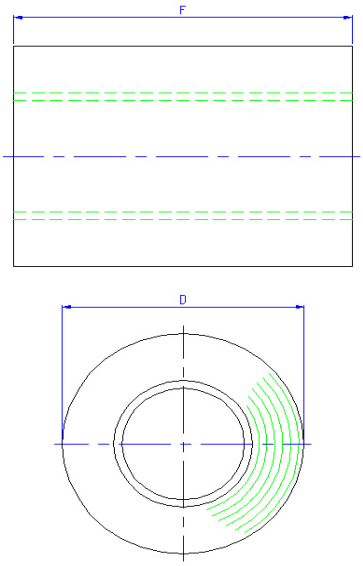

Caratteristiche dimensionali:

fascia (F)	**200,0** mm
diametro esterno (D)	**147,0** mm

GTIN13: UNITA' MINIMA DI VENDITA	**8033028070528**
GTIN14: UNITA' IMBALLO	**18033028070525**

Tolleranza sul peso: +/-5%

STOCCAGGIO

Questo film deve essere conservato lontano dalla luce diretta e da zone ad alta umidità ed ad una temperatura non inferiore ai 0°C e non superiore ai 30°C, evitando l'esposizione diretta al sole. Non stoccare all'aperto ma solo in aree coperte e ben protette. Le bobine Le bobine vanno conservate nell'imballo originale COMPAC.

MODALITA' D'USO PER OPERATORI

Salda **SOLO** su contenitori in polipropilene (PP) ed Alluminio smooth wall (ALbn).
Salda anche in presenza di liquidi (olio, acqua, etc..) sul bordo del contenitore.

L'articolo è progettato e testato per l'utilizzo esclusivo su macchine di confezionamento COMPAC e packaging COMPAC:
ad una temperatura di 160 / 170 °C (SALDANTE)

La Bobina Film B200TA deve essere trasportata nel luogo di lavorazione almeno 24 ore prima dell'uso.

L'utilizzo non garantisce la funzionalità e l'idoneità dell'articolo per le applicazioni previste.

INFORMAZIONI PER UTILIZZATORI FINALI/CONSUMATORI

Si può mettere in forno microonde, avendo cura di togliere o forare il film prima del riscaldamento dell'alimento.
NON riscaldare con il contenitore PP ad una temperatura superiore a +110 °C.

Si consiglia di non utilizzare a temperature inferiori a 0 °C.

RACCOLTA E RECUPERO

>PET1+PP5< 7

RACCOLTA PLASTICA

Verifica le disposizioni del tuo comune

Elimina i residui di prodotto alimentare prima di conferirlo in raccolta

Dopo l'utilizzo
After use
Après utilisation
Nach gebrauch
Después de su uso



NON DISPERDERE NELL'AMBIENTE
VERIFICA LA RACCOLTA DEL TUO COMUNE

Scopri maggiori informazioni cliccando qui

ALTRE INFORMAZIONI

Nessuna responsabilità è implicita o può essere ricollegata alla presente scheda tecnica.
Tutti i dati tecnici non hanno valore scientifico e sono riferiti solo al fine tecnico/applicativo del prodotto.
Idoneità tecnologica: il prodotto deve essere sempre verificato dall'utilizzatore per quanto attiene l'idoneità tecnologica riferita al processo produttivo, all'ambiente di confezionamento ed all'alimento da confezionare.