www.sdgspa.it

Cliente/*Customer:* Standard
Codice/*Code:* 637
Descrizione articolo/*Product:* Foodbox 152X120X65h - 1.350 ml / *Foodbox 152X120X65h - 1.350 ml*
Tipologia materiali/*Board Composition:* cartoncino 100 % Fibra vergine accoppiato a polietilene / *100% virgin fiber with polyethylene coating* 270+18 g/mq
Tipo di stampa/*Printing type:* OFFSET
Peso singolo prodotto/*Product Weight:* 29,3 g

IMMAGINE E DISEGNO TECNICO/IMMAGE AND TECHNICAL DRAW

Le misure sono espresse in mm/*The sizes are in mm*



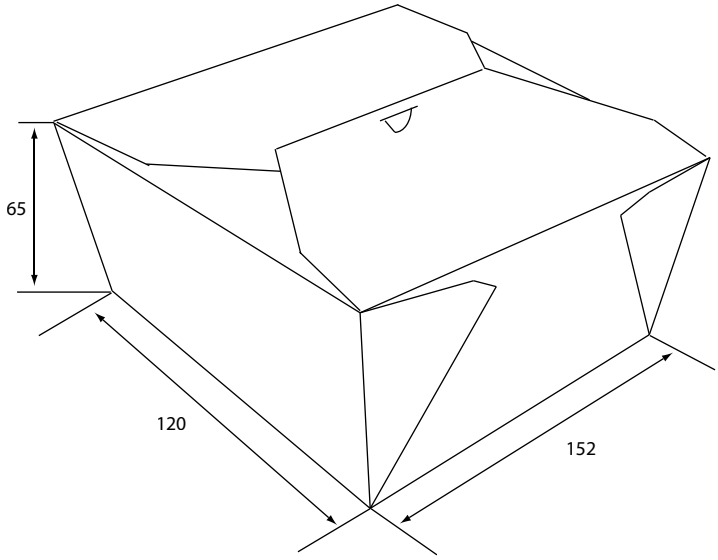

IMBALLO PRODOTTO/PACKAGING PRODUCT

Tipologia scatola/*Box Type:* Cartone ondulato avana/Waved carton box Havana brown / PAP 20
Misure esterne scatola/*External Box size:* 583 x 360 x 350h mm
Peso lordo scatola/*Gross weight box:* 5,8 kg
Peso netto scatola/*Net weight box:* 4,7 kg
Nr. pezzi/confezione - *Unit/Pack:* 20
Nr. confezioni/scatola - *Packs/Box:* 8
Pezzi/scatola/*Unit/Box:* 160

Tipol. confezionamento/*Packs type:* Confezione termoretratta / *Shrink polyethylene* / PE-LD 04
Etichetta confezione/*Label per pack:* si/*yes*
Etichetta scatola/*Label per box:* si/*yes*
Scatole/pallet - *Box/Pallet*: 16 - 4 scatole di base x 4 strati in altez. / *4 basic boxes x 4 layers*
Misura/*Size* pallet: 80x120 cm a perdere/*losing*
Altezza Totale bancale/*Pallet total hight*: 1,55 m

Il presente articolo è disponibile nelle seguenti grafiche/*You can find this product in the following designs:*
VANA/*Havana*.....Codice/Code 637-81 Codice/Code EAN ct./box 8059395342068 conf./pack 8032532918579
BIANCA/*White*.....Codice/Code 637-00 Codice/Code EAN ct./box 8059395345687 conf./pack 8059395345694

SPECIFICHE TECNICHE MATERIA PRIMA/TECHNICAL SPECIFICATIONS:

Proprietà / unità - Propperty / unit		***Standard***
Cartoncino accoppiato/*Coated board:*		
Grammatura/*grammage*, g/m²	288	
PE, g/m²	18	
Spessore/*Thickness*, µm	379	
Cartoncino/*Baseboard:*		
Resistenza alla flessione/*Bending resistance* L&W 15°MD, mN	304	ISO2493
Resistenza alla flessione/*Bending resistance* L&W 15°CD, mN	133	ISO2493
Allungamento/*Stretch* CD, %	10.5	ISO1924

Il cartoncino utilizzato ed il manufatto sono certificati FSC®
The cardboard used and the product are FSC® certified

FSC www.fsc.org FSC® C127014
Il marchio della gestione forestale responsabile

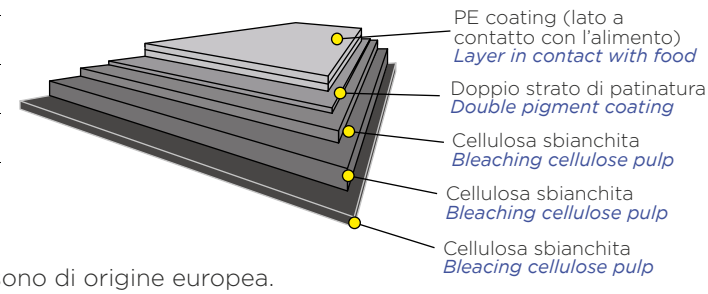

Le materie prime utilizzate per la produzione del manufatto sono di origine europea.
Gli inchiostri e le vernici sono a basso odore e bassa migrazione idonei alla stampa di imballaggi primari prodotte in conformità alle Linee Guida **EUPIA.**
The raw materials used for the manufacture of the product are of European origin.
*Inks and varnishes are low odor and low migration suitable for printing of primary packaging produced in accordance with the **EUPIA** guidelines.*

CONFORMITÀ E NORME DI UTILIZZO/CONFORMITY AND WAY OF EMPLOYMENT:

Sulla base di prove interne, si dichiara che il prodotto può essere impiegato nei seguenti modi/*According to internal tests regarding the technological suitability, SDG declares that the product can be used in the following ways:*

Il manufatto può essere utilizzato, unitamente all'alimento, nel forno tradizionale ☐SI ✓NO
The artifact may be used, together with the food, in a traditional oven

Il manufatto può essere utilizzato, unitamente all'alimento, nel forno a microonde ✓SI ☐NO
Se Sì, indicare Tempo e Temperature massime (1 minuto a 800W)
The artifact may be used, together with the food, in a microwave oven,
If Yes, indicate time and maximum power (1 minute 800 W)

Il manufatto può essere utilizzato per la conservazione dell'alimento, a basse temperature ✓SI ☐NO
Se Sì, indicare Tempo e Temperature minime (-18°C per 24 mesi)
The artifact may be used, together with the food, at low temperatures
If Yes, indicate time and minimum temperature (-18°C per 24 mesi)

Si raccomanda di verificare l'idoneità tecnologica nell'applicazione reale in base ai tempi e alle temperature d'impiego. *It is recommended to verify technological suitability in the final real application according to the timing and temperatures of use.*

Prodotto idoneo al contatto con alimenti secondo il regolamento CE n° 1935/2004, Regolamento UE 10/2011 e al D.M. del 21/03/1973 e successivi aggiornamenti. Il prodotto è monouso, si consiglia l'utilizzo entro 3 anni dalla data di produzione. Conservare in luogo asciutto e lontano dai raggi del sole e fonti di calore (0°C + 35°C).
Livello di qualità accettabile **(AQL)**: 1% del lotto consegnato.
This product is food contact suitable according to the EC n° 1935/2004 regulation, EU 10/2011 regulation and following updates and to the D.M. of the 21st march 1973. It is not suitable for oven and microwave cook. This product is disposable, it is recommended to use within 3 years from the manufacturing date. It must be stored in a dry place, faraway from sun rays and heat sources (0°C +35°C).
*Acceptable quality level **(AQL)**: 1% of the lot delivered*

QUESTO PRODOTTO NON È UN GIOCATTOLO/***THIS PRODUCT IS NOT A TOY.***

Made in Italy

TARIC 48236910

FASCIA CONTRIBUTO AMBIENTALE *environmental contribution band* **CONAI**
poliaccoppiato/*polycoupled* PAPER ≥90% al <95%
CERTIFICATO/CERTIFICATE Aticelca® 501
€/t www.conai.org/imprese/contributo-ambientale/
www.conai.org/en/businesses/environmental-contribution/

RICICLABILE CON LA CARTA A - Aticelca® 501 -

CODICE DI RICICLO
C/PAP 81